SKYHOUSE

Especialista en
soluciones de registro

CATÁLOGO PRODUCTOS

WWW.SKYHOUSE.CL

ÍNDICE

1. ¿POR QUÉ ELEGIR SKYHOUSE?

2. LO QUE NOS DIFERENCIA

3. MATRIZ DE ESPECIFICACIÓN

4. TI CLASICA CON BANDA ANTI-POLVO

5. TI ALTO TRÁFICO CON LLAVE DE SEGURIDAD

6. TI ALTO TRÁFICO PINTABLE

7. TI ALTO TRÁFICO INOXIDABLE CON LLAVE

8. TI ALTO TRÁFICO ADAPTABLE A CUALQUIER REVESTIMIENTO

9. TI CERÁMICA Y PORCELANATO

10. TI CERÁMICA Y PORCELANATO INOX

11. TI EXTERIOR

12. TI LUZ LED

13. TI VENTILACIÓN RETORNO DE AIRE

14. TI ACÚSTICA

15. TI CONTRA EL FUEGO

¿Por qué elegir SkyHouse?

En **SkyHouse** somos especialistas en el diseño y fabricación de productos de acceso y registro confiables que aportan funcionalidad, seguridad y eficiencia a cada obra, mediante una experiencia de servicio que construye confianza a largo plazo.
Facilitando el trabajo de arquitectos, constructores e instaladores en proyectos de construcción.

Desde 2016, hemos acompañado a **arquitectos**, **constructoras**, **oficinas técnicas** y **distribuidores especializados** en el desarrollo de proyectos en sectores tan exigentes como **aeropuertos**, **salud**, **hotelería**, **comercio** y la **vivienda de alto estándar.**

Lo que nos diferencia:

- **Somos Líderes de mercado.**
- **Somos Especialistas en soluciones de registro:** Ofrecemos desde tapas de **inspección o puertas de registro con performance acústico, con protección pasiva contra el fuego, para zonas de alto tráfico,** hasta soluciones para **exterior, ventilación, cerámica/porcelanato** y más.
- **Nuestros Producto cuentan con respaldo técnico y certificados por laboratorios nacionales.**
- **Tenemos experiencia en proyectos de alto estándar a nivel nacional:** Nuestras soluciones están presentes en las más importantes obras de los más diversos rubros como hospitales, clínicas, hoteles, oficinas corporativas y edificios públicos a lo largo del país.
- **Amplia gama de productos técnicos:**
  Entendemos y nos adaptamos a las particularidades de cada obra.
  Por eso, ofrecemos soluciones que se integran al diseño arquitectónico, podemos ofrecer productos personalizados según requerimiento del cliente (colores, medidas, terminación)
- **Calidad y durabilidad:**
  Usamos materiales de primera línea y procesos de fabricación que aseguran productos resistentes, funcionales y de larga vida útil.
- **Soporte técnico especializado:** Acompañamos a nuestros clientes en el proceso de **especificación**, **cotización** y **postventa**, entendiendo las exigencias de cada proyecto.
- **Stock local, cobertura nacional y tiempos de respuesta rápidos:**
  Contamos con **bodega propia en Chile,** lo que nos permite responder a las necesidades de obra en plazos ajustados.
  Vendemos a través de los principales distribuidores a nivel nacional:
  Contamos con acuerdos comerciales, que nos permiten ofrecer nuestro productos por medio de una amplia red de distribuidores, acorde a tus necesidades.

SkyHouse:

Soluciones técnicas para proyectos que exigen más.
Si el proyecto requiere **estética**, **resistencia**, **certificación** o **personalización**, en SkyHouse tenemos la tapa que necesitas.

SKYHOUSE

SK

Matriz de especificaciones para tapas de inspección

			ALTO TRÁFICO										
		CLÁSICA CON BANDA ANTIPOLVO	ALTO TRÁFICO LLAVE DE SEGURIDAD	ALTO TRÁFICO PINTABLE	ALTO TRÁFICO ACERO INOXIDABLE CON LLAVE	ADAPTABLE A CUALQUIER REVESTIMIENTO	CERÁMICA Y PORCELANATO	CERÁMICA Y PORCELANATO INOX	EXTERIOR	ILUMINACIÓN LED	VENTILACIÓN RETORNO DE AIRE	ACÚSTICA	FUEGO
USOS	INTERIOR	●	●	●	●	●	●	●		●	●	●	●
	EXTERIOR				●				●				
APLICACIONES	CIELO RASO / CIELO DURO	●	●	●	●	●			●	●	●	●	●
	MUROS		●	●	●	●	●	●	●		●	●	●
	TABIQUES	●					●			●	●		●
	SHAFT												●
	PISOS												
	TECHOS												
SOLUCIONES	FUEGO												●
	MARCO OCULTO	●				●	●	●		●			
	MARCO A LA VISTA		●	●	●				●		●	●	●
	ASÉPTICO				●			●					
	ACÚSTICA											●	
	CERÁMICA / PORCELANATO						●	●					
	EXTERIOR				●				●				
	INCLUYE TERMINACIÓN		●		●				●	●	●	●	●
	ILUMINACIÓN									●			
	VENTILACIÓN										●		
	HERMÉTICA / ESTANCA												
	ADAPTABLE A CUALQUIER REVESTIMIENTO			●	●	●	●	●					
	SEGURIDAD		●		●				●			●	
	HERMÉTICA / IMPACTO		●	●	●	●			●			●	

SKYHOUSE | Especialista en soluciones de registro

TAPA DE INSPECCIÓN CLÁSICA

CON BANDA ANTI-POLVO

- Para cielos y muros.
- Imperceptible.
- Amplia gama de medidas y espesores.

Compra online

SK

Beneficios Clave

BANDA ANTI POLVO
Evita la acumulación de polvo en espacios cerrados, mejorando la higiene en ambientes críticos.

CABLE DE SEGURIDAD
Previene accidentes y golpes durante su manipulación ante una caída repentina al mantener la tapa semi-abierta.

DESMONTABLE
La tapa puede ser removida, facilitando su instalación y permitiendo mejor acceso durante su uso.

INSTALACIÓN SENCILLA
Al venir pre-armada su instalación es rápida y fácil de colocar, lo que optimiza el tiempo durante el proceso de construcción.

DISEÑO CLÁSICO Y ESTÉTICO
Se integra de manera discreta y profesional en cualquier proyecto de construcción, otorgando terminación prácticamente invisible.

VERSATILIDAD
Perfecta para ser aplicada tanto en zonas secas o húmedas, aceptando además terminaciones como pintura, gravillado, papel mural u otros.

INTEGRAL
Productos Para espesores placas de yeso cartón de 10 mm /12,5 mm /15 mm.

Aplicaciones Recomendadas

Mantención y registro de instalaciones como:

- Sistemas Eléctricos
- Gas
- Agua
- Equipo de aire acondicionado

Propiedades

CARACTERÍSTICAS	• Marco de aluminio blanco o metálico. • Placa de yeso-cartón o volcanita RH 10mm , 12,5 o 15 mm. • Cable de seguridad. • Apertura/cierre mediante snap-lock . • Banda anti-polvo . • Desmontable.
APLICACIÓN	• Cielos y tabiques de yeso-cartón o volcanita 10 mm , 12,5 o 15 mm. • Uso interior. • Zona Seca y/o Húmeda.
TERMINACIÓN	• Pintura, terminación texturizada o gravillado, papel mural...
REQUERIMIENTOS ESPECIALES A PEDIDO	• Medidas especiales • Se puede incorporar llave de seguridad *Requerimientos especiales Sujetos a volúmen solicitado.*

Formatos

MEDIDAS DISPONIBLES
En espesores
10, 12,5 y 15 mm

FORMATO COMERCIAL (MM)	ABERTURA W1 X L1 (MM)	TAMAÑO TOTAL W2 X L2 (MM)
200×200	201×201	255×255
300×300	301×301	355×355
300×600	301×601	355×655
400×400	401×401	455×455
400×600	401×601	455×655
500×500	501×501	555×555
600×600	601×601	655×655
600×800	601×801	655×855
600×1000	601×1001	655×1055
600×1200	601×1201	655×1255
800×800	801×801	855×855
800×1200	801×1201	855×1255

***Otras medidas especiales disponibles a pedido.*

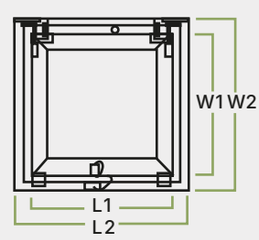

Esquema de Instalación

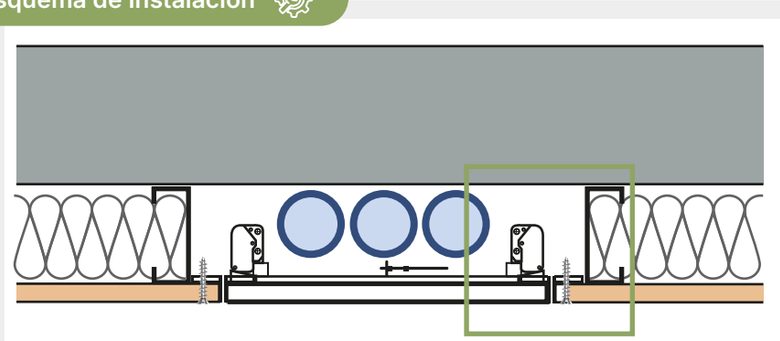

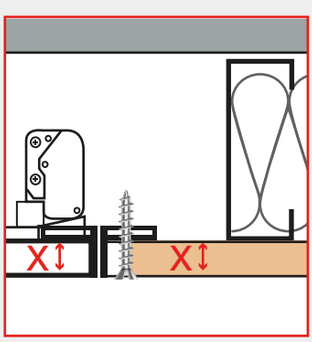

SKYHOUSE | Especialista en soluciones de registro

TAPA DE INSPECCIÓN ALTO TRÁFICO

CON LLAVE DE SEGURIDAD

- Para cielos y muros
- Resistente a impactos
- Incluye llave de seguridad
- Instalación rápida por fijaciones ocultas

Compra online

SK

Beneficios Clave

LLAVE DE SEGURIDAD INCLUIDA
Protege el acceso a instalaciones críticas como las eléctricas, sanitarias o de climatización, mediante la incorporación de una chapa con llave universal - la misma llave otorga acceso a todas las puertas del proyecto.

DISEÑADA PARA ALTO TRÁFICO
Al ser completamente de acero galvanizado de alto espesor es una solución robusta y con excelente comportamiento a impactos.

INSTALACIÓN RÁPIDA Y SENCILLA
Al ser prefabricada se disminuye el tiempo de instalación y es compatible con cualquier espesor de cielos, muros y tabiques de yeso-cartón o volcanita.

ACABADO PROFESIONAL
Diseñada para integrarse de forma estética en proyectos arquitectónicos exigentes, al incorporar un marco superpuesto, disimula cualquier imperfección en su instalación y por ser recubierta con un acabado electropintado no requiere terminación adicional y es de fácil mantención.

IDEAL PARA PROYECTOS INSTITUCIONALES Y COMERCIALES
Utilizada principalmente en obras con alta afluencia de personas como aeropuertos, salud, hotelería y comercio.

Mantención

Mantención y registro de instalaciones como:

- Sistemas Eléctricos
- Gas
- Agua
- Equipo de aire acondicionado
- Equipos complejos donde se requiere restringir el acceso

Propiedades

CARACTERÍSTICAS	• Producto fabricado en base a acero galvanizado electro-pintado color blanco, opaco de 1,5 mm de espesor. • Cable de seguridad. • Cierre con cerradura y llave de seguridad (universal).
APLICACIÓN	• Cielos, muros y tabiques (adaptable independiente del espesor) • Uso interior. • Zona seca y/o húmeda.
TERMINACIÓN	• Producto con terminación final, electropintada blanco opaco.
REQUERIMIENTOS ESPECIALES A PEDIDO	• Medidas especiales. • Personalización de color. •Tipo de cerradura modificable (llave allen, otros). *Requerimientos especiales Sujetos a volúmen solicitado.*

Formatos

MEDIDAS DISPONIBLES

FORMATO COMERCIAL (mm)	ABERTURA W1 X L1 mm)	TAMAÑO TOTAL W2 X L2 (mm)
200 × 200	190 × 190	233 × 233
300 × 300	290 × 290	333 × 333
300 × 600	290 × 590	333 × 633
400 × 400	390 × 390	433 × 433
500 × 500	490 × 490	533 × 533
600 × 600	590 × 590	633 × 633

***Otras medidas especiales disponibles a pedido.*

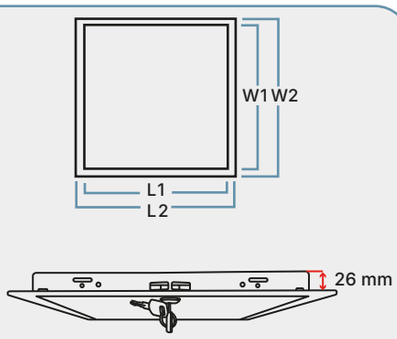

Esquema de Instalación

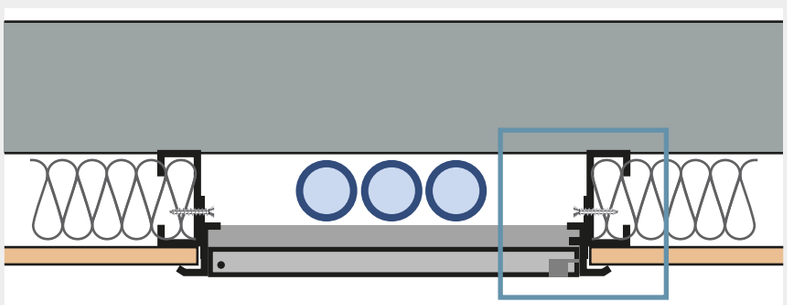
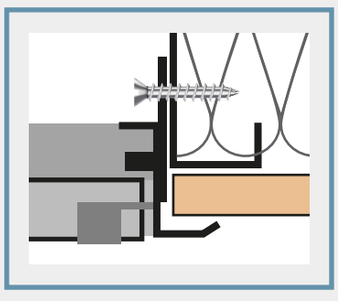

SKYHOUSE | Especialista en soluciones de registro

TAPA DE INSPECCIÓN ALTO TRÁFICO

PINTABLE

- Para cielos y muros
- Sistema de apertura rápida
- Permite igualar terminación de sustrato
- Permite instalación en sustrato terminado

SK

Beneficios Clave

DISEÑADA PARA ÁLTO TRÁFICO:
Pensada para uso intensivo en zonas públicas, sin deformarse ni soltarse, en base a tapa desmontable con presencia de lámina de acero en su trascara que la hacen resistente a impactos.

DISEÑO VERSÁTIL:
Producto adaptable a distintos espesores en cielos, tabiques o muros, y adaptable a distintas terminaciones o acabados como pintura, gravillado, papel mural u otros.

IDEAL PARA SECTORES EXIGENTES:
Dada su materialidad, puede ser utilizada en zonas secas y húmedas, por su excelente comportamiento a la corrosión y permitiendo inclusive su instalación en superficies terminadas.

SISTEMA DE APERTURA OCULTO:
Considera sistema de apertura por presión (Snap Lock), con lo que se obtiene una solución de acceso rápido e imperceptible que permite su integración de manera discreta en la superficie donde se instala.

DISEÑO SEGURO Y FUNCIONAL:
La incorporación de un gancho desmontable y cable de seguridad, previene accidentes y golpes ante una caída repentina en la apertura de la tapa.

ACABADO PROFESIONAL:
Diseñada para integrarse de forma estética en proyectos arquitectónicos exigentes, al incorporar un marco superpuesto, disimula cualquier imperfección en su instalación, puede ser incorporada fácilmente en cielos y muros ya terminados o proyectos existentes.

Mantención

Mantención y registro de instalaciones como:

- Gas
- Agua
- Equipo de aire acondicionado

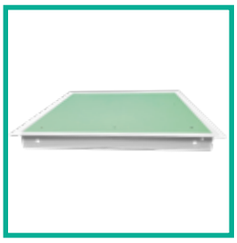
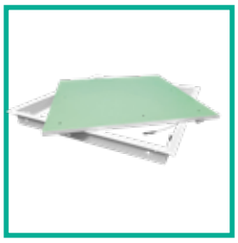

Propiedades

CARACTERÍSTICAS	• Marco a la vista y sobrepuesto, de acero galvanizado e 1,5mm, electro pintado color blanco • Tapa de placa de yeso cartón RH e 12,5mm, en su cara vista, y lámina de acero acero galvanizado e 1,5mm, electro pintado blanco, en cara posterior. •Sistema de cierre por presión, de tipo snap-lock •Gancho desmontable y cable de seguridad, apertura controlada
APLICACIÓN	•Cielos, tabiques o muros; en construcción o terminados (Producto adaptable a distintos sustratos y terminaciones o acabados) •Uso interior o exterior •Zona Seca y/o Húmeda
TERMINACIÓN	• Pintura, terminación texturizada o gravillado, papel mural
REQUERIMIENTOS ESPECIALES A PEDIDO	• Medidas especiales • Se puede modificar el tipo de cierre: incorporar llave de seguridad y cerradura (llave allen, otros) *Requerimientos especiales Sujetos a volúmen solicitado.*

Formatos

MEDIDAS DISPONIBLES

FORMATO COMERCIAL (mm)	ABERTURA W1 X L1 mm)	TAMAÑO TOTAL W2 X L2 (mm)
300 × 300	290 × 290	333 × 333
400 × 400	390 × 390	433 × 433
600 × 600	590 × 590	633 × 633

***Otras medidas especiales disponibles a pedido.*

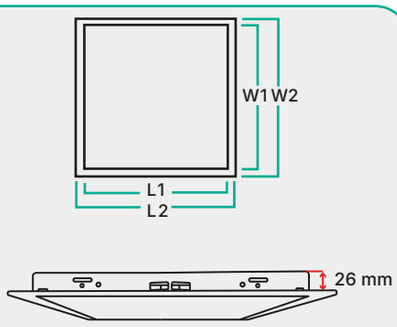

Esquema de Instalación

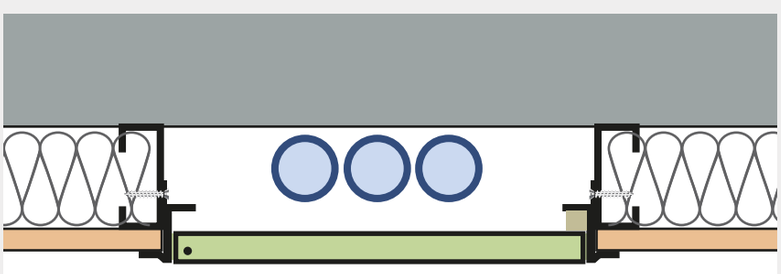
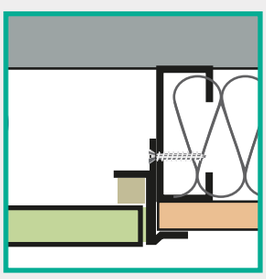

SKYHOUSE | Especialista en soluciones de registro

TAPA DE INSPECCIÓN ALTO TRÁFICO

ACERO INOXIDABLE CON LLAVE

- Para cielos y muros
- Incluye llave de seguridad
- Permite alta exposición a humedad
- Instalación rápida por fijaciones ocultas

SK

Beneficios Clave

DISEÑADA PARA ÁLTO TRÁFICO:
Pensada para uso intensivo en zonas públicas, sin deformarse ni soltarse.

DISEÑO VERSÁTIL:
Producto adaptable a distintos espesores en cielos, tabiques o muros.

IDEAL PARA SECTORES EXIGENTES:
Dada su materialidad, puede ser utilizada en zonas secas y húmedas, por su excelente comportamiento a la corrosión y permitiendo inclusive su instalación en superficies terminadas.

SISTEMA DE APERTURA CONTROLADA:
Considera una cerradura de seguridad de apertura mediante llave universal, con lo que se obtiene una solución de acceso controlada hacia las instalaciones.

DISEÑO SEGURO Y FUNCIONAL:
La incorporación de un gancho desmontable y cable de seguridad, previene accidentes y golpes ante una caída repentina en la apertura de la tapa.

Mantención

Mantención y registro de instalaciones como:

- Sistemas Eléctricos
- Gas
- Agua
- Equipo de aire acondicionado

Propiedades

CARACTERÍSTICAS	• Marco a la vista y sobrepuesto, de acero inoxidable calidad AISI 304 de 1,2mm espesor. • Tapa de acero inoxidable calidad AISI 304 de 1,2mm espesor. • Sistema de cierre mediante cerradura y llave universal • Gancho desmontable y cable de seguridad, para apertura controlada
APLICACIÓN	• Cielos, tabiques o muros; en construcción o terminados (Producto adaptable a distintos sustratos) • Uso interior o exterior • Zona Seca y/o Húmeda
TERMINACIÓN	• Terminación incorporada - acero inoxidable-.
REQUERIMIENTOS ESPECIALES A PEDIDO	• Medidas especiales • Incorporación de sistema de cierre oculto, prescindiendo de cerradura e incorporando sistemas de apertura por presión (snap locks) *Requerimientos especiales Sujetos a volúmen solicitado.*

Formatos

MEDIDAS DISPONIBLES

FORMATO COMERCIAL (mm)	ABERTURA W1 X L1 mm)	TAMAÑO TOTAL W2 X L2 (mm)
300 × 300	290 × 290	333 × 333
400 × 400	390 × 390	433 × 433
600 × 600	590 × 590	633 × 633

***Otras medidas especiales disponibles a pedido.*

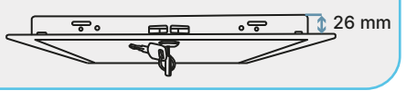

Esquema de Instalación

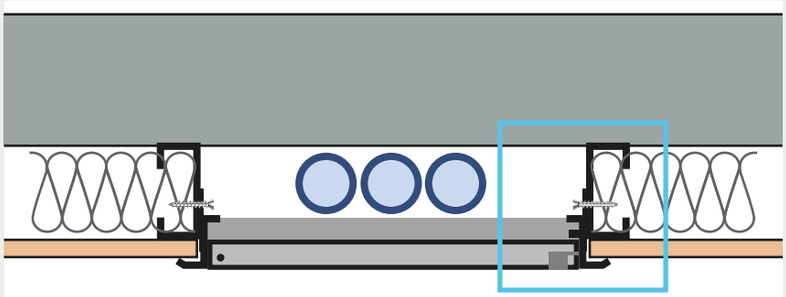
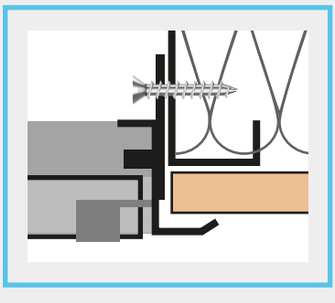

SKYHOUSE | Especialista en soluciones de registro

TI
ALTO TRÁFICO
ADAPTABLE A CUALQUIER REVESTIMIENTO

- Resistente a impactos.
- Fácil y rápida de instalar.
- Permite distintas terminaciones.

Compra online

SK

Beneficios Clave

DISEÑADA PARA ALTO TRÁFICO
Pensada para el uso intensivo en áreas comunes sin deformarse ni soltarse, con refuerzo de acero galvanizado lo que la hace resistente a los impactos.

DISEÑO SEGURO Y FUNCIONAL
Aporta acceso rápido a instalaciones ocultas sin afectar la estética del espacio.

IDEAL PARA SECTORES EXIGENTES
Puede ser aplicada en zonas secas o húmedas y presenta excelente comportamiento a la corrosión. Recomendada en proyectos de hospitales, hoteles, tiendas comerciales y edificios de alto estándar.

INSTALACIÓN VERSÁTIL
Compatible con diversas soluciones constructivas y especificaciones de obra.

DISEÑO CLÁSICO Y ESTÉTICO
Se integra de manera discreta y profesional en cualquier proyecto de construcción, otorgando terminación prácticamente invisible.

Mantención

Mantención y registro de instalaciones como:

- Sistemas Eléctricos
- Gas
- Agua
- Equipo de aire acondicionado

Propiedades

CARACTERÍSTICAS	• Marco y puerta fabricados en base a acero galvanizado electro pintado blanco. • Puerta desmontable compuesta en su contracara acero galvanizado electro pintado blanco y en su cara vista en base a placa de - yeso-cartón o volcanita RH 12,5 mm. • Cable de seguridad. • Sistema de apertura oculto de tipo Snap–Lock, de apertura por presión.
APLICACIÓN	• Cielos y tabiques de yeso-cartón o volcanita 10 mm , 12,5 o 15 mm. • Uso interior. • Zona Seca y/o Húmeda.
TERMINACIÓN	• Pintura, terminación texturizada o gravillado, papel mural.
REQUERIMIENTOS ESPECIALES A PEDIDO	• Medidas especiales. • Se puede incorporar llave de seguridad *Requerimientos especiales Sujetos a volúmen solicitado.*

Formatos

MEDIDAS DISPONIBLES

FORMATO COMERCIAL (mm)	ABERTURA W1 X L1 mm)	TAMAÑO TOTAL W2 X L2 (mm)
200 × 200	195 × 195	248 × 248
300 × 300	295 × 295	348 × 348
400 × 400	395 x 395	448× 448
500 × 500	495 x 495	548× 548
600 × 600	495 x 495	648 × 648

***Otras medidas especiales disponibles a pedido.*

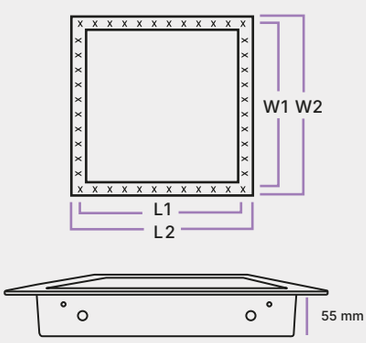

Esquema de Instalación

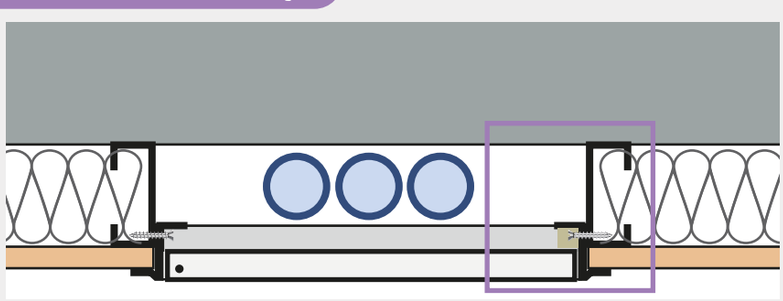
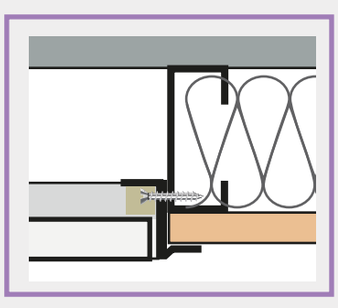

SKYHOUSE | Especialista en soluciones de registro

TAPA DE INSPECCIÓN CERÁMICA Y PORCELANATO

- Instalación en tabiques
- Diseñado para recibir revestimientos cerámicos
- Sistema de apertura oculto
- Instalación rápida por fijaciones ocultas

Compra online

SK

Beneficios Clave

COMPATIBILIDAD TOTAL CON CERÁMICA, PORCELANATO:
Permite aplicar el mismo revestimiento sobre la tapa, logrando una integración invisible, siendo adaptable para cualquier tipo de muro o tabique independiente de su espesor

CABLE DE SEGURIDAD:
Previene accidentes y golpes durante su manipulación ante una caída repentina al mantener la tapa semi-abierta.

ACCESO RÁPIDO Y FUNCIONAL:
Facilita la mantención de sistemas sin dañar los revestimientos, apertura mediante sistema snaplock

ESTÉTICA MINIMALISTA:
Mantiene la continuidad del diseño arquitectónico en baños, cocinas, pasillos y zonas técnicas.

RECOMENDADA PARA PROYECTOS EXIGENTES:
Especialmente útil en obras del rubro salud, hotelería y espacios de diseño moderno.

Mantención

Mantención y registro de instalaciones como:

- Sistemas Eléctricos
- Gas
- Agua

Propiedades

CARACTERÍSTICAS	- Marco de acero galvanizado electro pintado blanco - Tapa desmontable compuesta en su contracara por acero galvanizado electropintado blanco y en su cara vista por una placa de yeso-cartón o volcanita RH 12,5 mm - Cable de seguridad - Cierre snap-lock
APLICACIÓN	• Compatible con cualquier materialidad de muro. • Uso interior. • Zona Seca y/o Húmeda. • Para muros o tabiques.
TERMINACIÓN	• Compatible con cualquier materialidad de muro o cielo
REQUERIMIENTOS ESPECIALES A PEDIDO	• Tipo de cerradura modificable (cilindro con llave estándar, incorporación de Snap Lock - apertura por presión-) • Medidas especiales *Requerimientos especiales Sujetos a volúmen solicitado.*

Formatos

MEDIDAS DISPONIBLES

FORMATO COMERCIAL (mm)	ABERTURA W1 X L2 mm)	TAMAÑO TOTAL W2 X L1 (mm)
200 × 200	200 × 200	204 × 204
200 × 300	200 × 300	204 × 304
300 × 300	300 × 300	304 × 304
300 × 600	300 × 600	304 × 604
400 × 400	400 × 400	404 × 404
450 × 450	450 × 450	454 × 454
500 × 500	500 × 500	504 × 504
600 × 600	600 × 600	604 × 604

***Otras medidas especiales disponibles a pedido.*

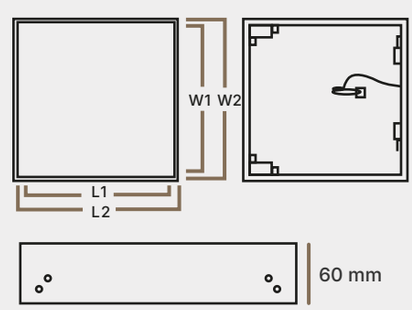

Esquema de Instalación

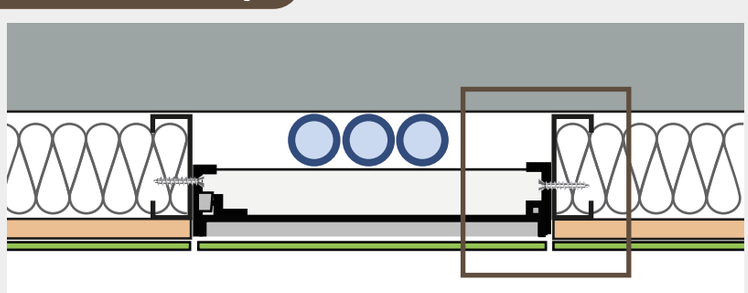
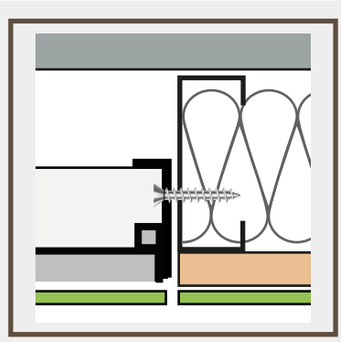

SKYHOUSE | Especialista en soluciones de registro

TAPA DE INSPECCIÓN CERÁMICA Y PORCELANATO INOX

- Para muros.
- Diseñado para recibir revestimientos cerámicos
- Solución aséptica para cocinas, laboratorios y áreas de procesamiento sensibles.

SK

Beneficios Clave

COMPATIBILIDAD TOTAL CON CERÁMICA, PORCELANATO
Permite aplicar el mismo revestimiento sobre la tapa, logrando una integración invisible, siendo adaptable para cualquier tipo de muro o tabique independiente de su espesor.

LLAVE DE SEGURIDAD
Protege el acceso a instalaciones críticas como las eléctricas, sanitarias o de climatización, mediante la incorporación de una chapa con llave tipo allen.

ESTÉTICA MINIMALISTA
Mantiene la continuidad del diseño arquitectónico en baños, cocinas, pasillos y zonas técnicas.

RECOMENDADA PARA PROYECTOS EXIGENTES
Debido a su materialidad, evita la proliferación de hongos o agentes patógenos, lo que la hace especialmente útil en obras del rubro salud, laboratorios o espacios donde la higiene y durabilidad son primordiales.

Mantención

Mantención y registro de instalaciones como:

- Sistemas Eléctricos
- Gas
- Agua

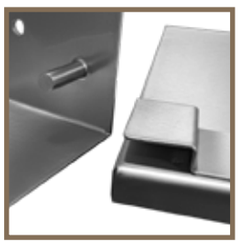

Propiedades

CARACTERÍSTICAS	• Acero Inoxidable (AISI 304) Espesor de 1,2 mm. • Tapa desmontable compuesta en su contracara por acero Inoxidable y en su cara vista por una placa de fibrocemento de 9 mm de espesor • Cable de seguridad. • Cerradura de seguridad con llave tipo allen incorporada
APLICACIÓN	• Compatible con cualquier materialidad de muro. • Uso interior. • Zona Seca y/o Húmeda. • Para muros o tabiques.
TERMINACIÓN	• Compatible con cualquier materialidad de muro o cielo
REQUERIMIENTOS ESPECIALES A PEDIDO	• Tipo de cerradura modificable (cilindro con llave estándar, incorporación de Snap Lock - apertura por presión-) • Medidas especiales *Requerimientos especiales Sujetos a volúmen solicitado.*

Formatos

MEDIDAS DISPONIBLES

FORMATO COMERCIAL (mm)	ABERTURA W1 X L2 mm)	TAMAÑO TOTAL W2 X L1 (mm)
200 × 200	200 × 200	204 × 204
200 × 300	200 × 300	204 × 304
300 × 300	300 × 300	304 × 304
300 × 600	300 × 600	304 × 604
400 × 400	400 × 400	404 × 404
450 × 450	450 × 450	454 × 454
500 × 500	500 × 500	504 × 504
600 × 600	600 × 600	604 × 604

***Otras medidas especiales disponibles a pedido.*

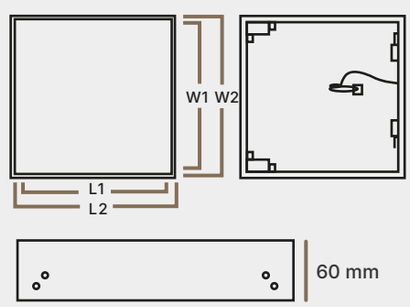

Esquema de Instalación

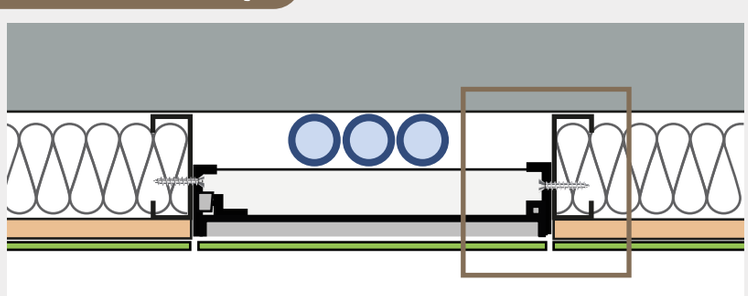
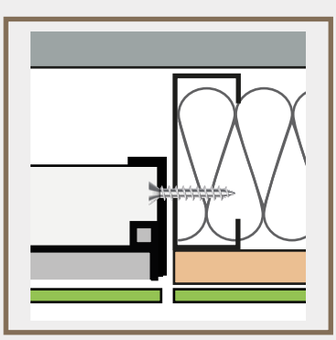

SKYHOUSE | Especialista en soluciones de registro

TAPA DE INSPECCIÓN EXTERIOR

- Resistente a impactos, humedad y corrosión
- Incluye llave de seguridad
- Con aislación y foil de aluminio
- Para cualquier tipo de muro cielo

Compra online

SK

Beneficios Clave

RESISTENCIA A LA INTEMPERIE
Materiales preparados para soportar impactos, lluvia, corrosión, humedad y rayos UV.

LLAVE DE SEGURIDAD INCLUIDA
Protege el acceso a instalaciones críticas como las eléctricas, sanitarias o de climatización, mediante la incorporación de una chapa con llave universal.

INSTALACIÓN EN MUROS Y CIELOS EXTERIORES
Ideal para fachadas, techumbres y patios técnicos. Se Adapta a cualquier cielo o muro.

ACCESO SEGURO Y FUNCIONAL
Permite mantenimiento y revisión de instalaciones eléctricas, sanitarias o de climatización.

ACABADO PROFESIONAL
Al incorporar un marco superpuesto, disimula cualquier imperfección en su instalación y al ser de aluminio con acabado mecánico no requiere terminación adicional y es de fácil mantención.

IDEAL PARA PROYECTOS INSTITUCIONALES Y COMERCIALES
Utilizada principalmente en obras con alta afluencia de personas como aeropuertos, salud, hotelería y comercio.

Mantención

Mantención y registro de instalaciones como:

- Sistemas Eléctricos
- Gas
- Agua
- Equipo de aire acondicionado

Propiedades

CARACTERÍSTICAS	• Marco de aluminio. • Tapa de aluminio, con interior compuesto de aislación y foil metálico. • Cierre con cerradura y llave de seguridad (universal). • Incluye banda para mejorar la hermeticidad. • Color: Gris.
APLICACIÓN	• Cielos, muros y tabiques (adaptable independiente del espesor). • Uso exterior.
TERMINACIÓN	• Producto con terminación final.
REQUERIMIENTOS ESPECIALES A PEDIDO	• Medidas especiales *Requerimientos especiales Sujetos a volúmen solicitado.*

Formatos

MEDIDAS DISPONIBLES

FORMATO COMERCIAL (mm)	ABERTURA W1 X L2 mm)	TAMAÑO TOTAL W2 X L1 (mm)
200 × 200	205 × 205	276×276
300 × 300	305 × 305	376×376
400 × 400	405 × 405	476×476
500 × 500	505 × 505	576×576
600 × 600	605 × 605	676×676

***Otras medidas especiales disponibles a pedido.*

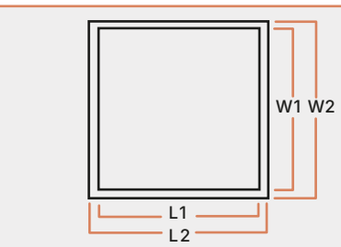

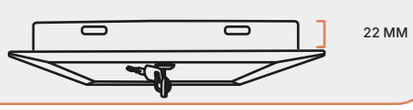

Esquema de Instalación

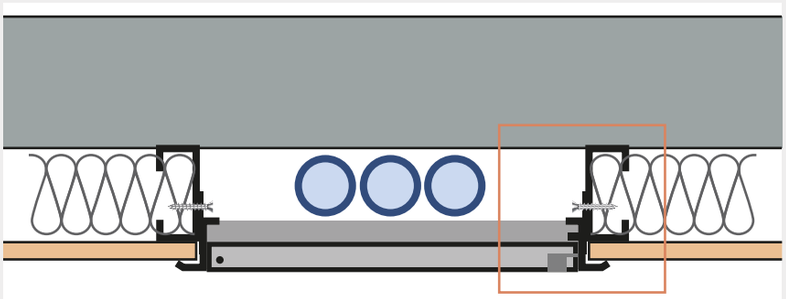

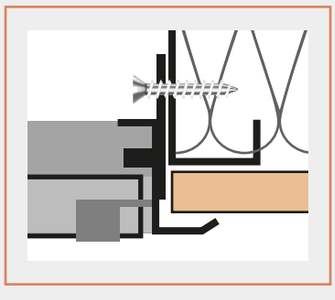

SKYHOUSE | Especialista en soluciones de registro

TAPA DE INSPECCIÓN LUZ LED

- Para cielos y tabiques interiores.
- Registra e ilumina.
- Fácil y rápida de instalar.

Compra online

SK

Beneficios Clave

ILUMINACIÓN LED INTEGRADA
Mejora la visibilidad en accesos técnicos, ideal para salas eléctricas, cielos técnicos o zonas de baja luz.

DISEÑO PARA MUROS Y CIELOS DE VOLCANITA
Compatible con sistemas constructivos livianos y tabiques interiores.

TERMINACIÓN ESTÉTICA Y LIMPIA
Se integra visualmente con el entorno, manteniendo una apariencia elegante.

CONEXIÓN ELÉCTRICA SENCILLA
Sistema preparado para una instalación eléctrica eficiente y segura.

PERFECTA PARA PROYECTOS EXIGENTES
Recomendado para áreas de salud, hoteles, espacios comerciales y arquitectura interior moderna.

Mantención

Mantención y registro de instalaciones como:

- Sistemas Eléctricos
- Gas
- Agua
- Equipo de aire acondicionado

Propiedades

CARACTERÍSTICAS	• Marco aluminio electropintado blanco*. • Tapa desmontable de aluminio electropintado blanco* con luz led 40W eficiencia 80ml/W. • Tensión nominal 220-240 V / 50-60 Hz. • Apertura/cierre mediante snap lock. • Temperatura del color 3000-6500k (Neutro).
APLICACIÓN	• Cielos y tabiques de yeso-cartón o volcanita 10 mm. • Uso interior. • Zona Seca y/o Húmeda.
TERMINACIÓN	• Producto con terminación final, electropintada blanca y luz led incorporada.
REQUERIMIENTOS ESPECIALES A PEDIDO	• Medidas especiales. *Requerimientos especiales Sujetos a volúmen solicitado.*

Formatos

MEDIDAS DISPONIBLES

FORMATO COMERCIAL (mm)	ABERTURA W1 X L1 mm)	TAMAÑO TOTAL W2 X L2 (mm)
300 × 300	295 × 295	354 × 354
300 × 600	295 x 595	354 × 654
600 × 600	595 x 595	640 × 640

***Otras medidas especiales disponibles a pedido.*

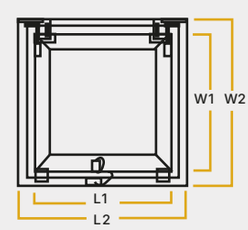

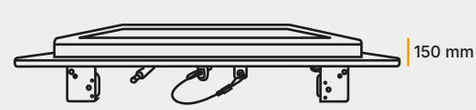

Esquema de Instalación

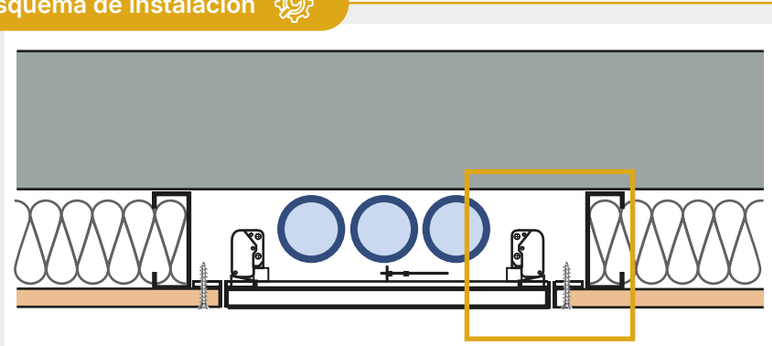

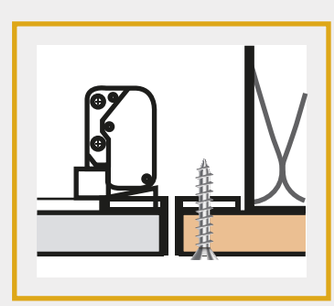

SKYHOUSE | Especialista en soluciones de registro

TAPA DE INSPECCIÓN VENTILACIÓN RETORNO DE AIRE

- Instalación en tabiques y cielos
- Diseñada para ingreso de aire
- Ideal para utilizar con sistema de ventilación
- Sistema de apertura oculto

Compra online

SK

Beneficios Clave

PERMITE PASO DE AIRE
Especialmente diseñada para cumplir con requerimientos de retorno de aire en sistemas HVAC o ventilación general.

ACCESO TÉCNICO FUNCIONAL
Facilita el mantenimiento de instalaciones eléctricas, sanitarias o de climatización.

DISEÑADA PARA TABIQUES Y CIELOS DE YESO CARTÓN O VOLCANITA
Adaptable a los sistemas de construcción en seco más usados en arquitectura institucional.

ESTÉTICA LIMPIA Y PROFESIONAL
Terminación que armoniza con proyectos arquitectónicos modernos.

IDEAL PARA PROYECTOS EXIGENTES
Cumple con las especificaciones comunes en obras de salud, hotelería y oficinas corporativas.

INCORPORACIÓN DE FILTRO
Para Mantener sistema limpio libre de residuos.

Mantención

Mantención y registro de instalaciones como:

- Sistemas Eléctricos
- Gas
- Agua
- Equipo de aire acondicionado

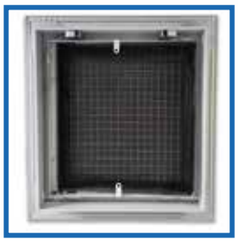
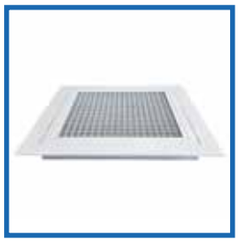

Propiedades

MATERIALIDAD	• Marco de aluminio electropintado blanco • Tapa de aluminio electropintado blanco con entramado que permite libre paso del aire y filtro en su cara posterior • Apertura/cierre mediante snap-lock • Cable de seguridad • 90% airfree
APLICACIÓN	• Cielos, muros y tabiques (adaptable independiente del espesor) • Uso interior • Zona Seca y/o Húmeda
TERMINACIÓN	• Producto con terminación final, electropintada blanca.
REQUERIMIENTOS ESPECIALES A PEDIDO	• Medidas especiales. *Requerimientos especiales Sujetos a volúmen solicitado.*

Formatos

MEDIDAS DISPONIBLES

FORMATO COMERCIAL (mm)	ABERTURA W1 X L1 mm)	TAMAÑO TOTAL W2 X L2 (mm)
200 × 200	192X192	258X258
300 × 300	292X292	358X358
600 × 600	592X592	658X658

***Otras medidas especiales disponibles a pedido.*

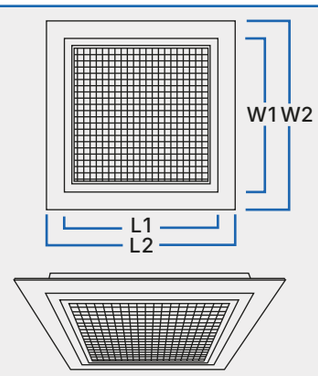

Esquema de Instalación

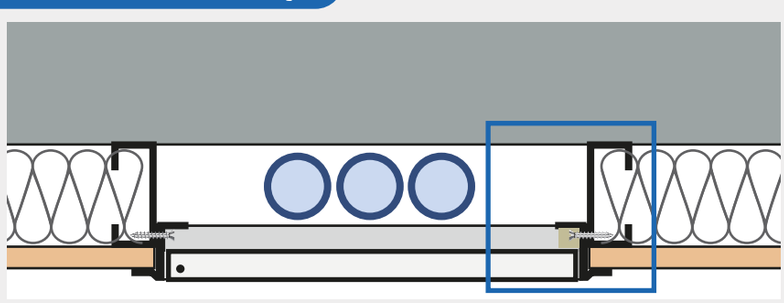
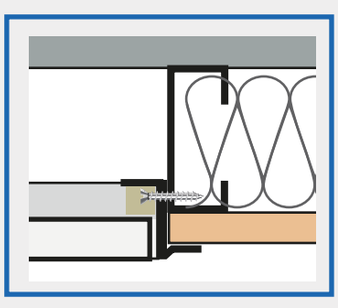

SKYHOUSE | Especialista en soluciones de registro

TAPA DE INSPECCIÓN ACÚSTICA

- Certificación acústica 33 db.
- Incluye llave de seguridad.
- Fácil y rápida de instalar.
- Para cualquier tipo de muro.

Compra online

SK

Beneficios Clave

REDUCCIÓN DEL RUIDO
Diseñada para mantener la aislación sonora del tabique o cielo, incluso en zonas técnicas, con su excelente comportamiento acústico aislación de 33 DB (SGS Certificado Sound Proof Steel Access Punched Panel).

ACCESO RÁPIDO Y SEGURO
Facilita la mantención de instalaciones eléctricas, s anitarias o de climatización sin alterar la envolvente acústica, incluye además un sistema de cierre llave de seguridad.

COMPATIBILIDAD CON MUROS Y CIELOS DE VOLCANITA
Ideal para sistemas constructivos usados en arquitectura institucional.

Mantención

Mantención y registro de instalaciones como:

- Sistemas Eléctricos
- Gas
- Agua
- Equipo de aire acondicionado

Propiedades

CARACTERÍSTICAS	• Marco de acero galvanizado electro pintado blanco. • Tapa con recubrimiento de acero galvanizado electropintado blanco con interior absorbente acústico otorgando aislación de 33 DB. • Sello acústico. • Cable de seguridad. • Cierre con chapa con llave de seguridad.
APLICACIÓN	• Compatible con cualquier materialidad de muro o cielo. • Uso interior. • Zona seca y/o húmeda.
TERMINACIÓN	• Producto con terminación final, electropintada blanca.
REQUERIMIENTOS ESPECIALES A PEDIDO	• Medidas especiales. *Requerimientos especiales Sujetos a volúmen solicitado.*

Formatos

MEDIDAS DISPONIBLES

FORMATO COMERCIAL (mm)	ABERTURA W1 X L1 mm)	TAMAÑO TOTAL W2 X L2 (mm)
200 × 200	195 × 195	240 × 240
300 × 300	295 × 295	340 × 340
400 × 400	395 x 395	440 × 440
500 × 500	495 x 495	540 × 540
600 × 600	595 x 595	640 × 640
Profundidad 26 mm		

***Otras medidas especiales disponibles a pedido.*

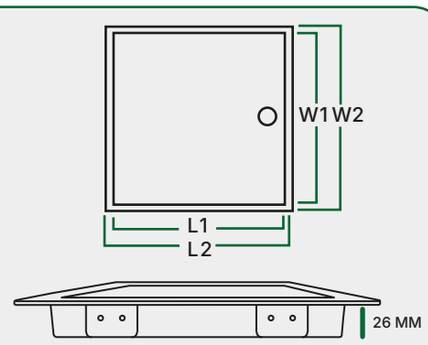

Esquema de Instalación

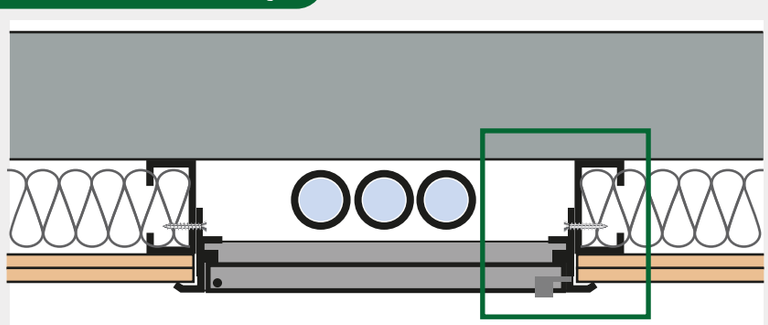
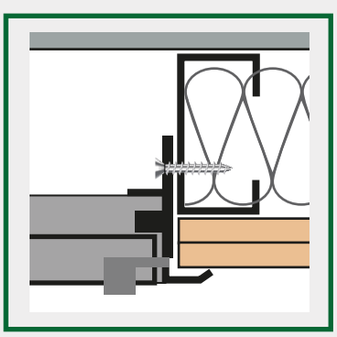

SKYHOUSE | Especialista en soluciones de registro

TAPA DE INSPECCIÓN CONTRA EL FUEGO

- Para muros o tabiques
- Fácil y rápida de instalar
- Producto certificado (F30-F60)

Compra online

SK

Beneficios Clave

RESISTENCIA CERTIFICADA AL FUEGO
Mantiene integridad del sistema constructivo durante un tiempo determinado ante exposición a altas temperaturas, solución certificada según Norma EN 13501-2 (de F30 a F60 - dependiendo del tamaño).

DISEÑADA PARA MUROS Y TABIQUES
Compatible con cualquier sistema de construcción y espesor de muro.

ACCESO TÉCNICO SEGURO
Permite revisiones, mantenimientos y reparaciones en zonas técnicas y cuenta con llave allen, para restringir acceso al ser instalada en zonas públicas.

CUMPLE NORMATIVA DE SEGURIDAD
Requerida en proyectos que deben acreditar sistemas de protección pasiva contra incendios.

TERMINACIÓN ESTÉTICA Y DISCRETA
Mantiene una apariencia limpia, integrándose al diseño arquitectónico.

Mantención

Mantención y registro de instalaciones como:

- Sistemas Eléctricos
- Gas
- Agua
- Equipo de aire acondicionado
- Shaft
- Ductos

Propiedades

CARACTERÍSTICAS	• Marco de acero galvanizado electropintado blanco. • Sellos perimetrales interior y exterior, en base a cinta intumescente . • Tapa con recubrimiento exterior de acero galvanizado electropintado blanco con interior compuesto de aislación y placa de yeso-cartón o volcanita. • Cerradura de seguridad, en base a llave tipo Allen.
APLICACIÓN	• Tabiques o muros con certificación al fuego de F15 a F60 (dependiendo del tamaño). • Uso interior. • Zona Seca y/o Húmeda.
TERMINACIÓN	• Producto con terminación final, electropintada blanca.
REQUERIMIENTOS ESPECIALES A PEDIDO	• Medidas especiales *Requerimientos especiales Sujetos a volúmen solicitado.*

Formatos

MEDIDAS DISPONIBLES

FORMATO COMERCIAL (mm)	ABERTURA W1 X L2 mm)	TAMAÑO TOTAL W2 X L1 (mm)
200 × 200	190X190	220X220
300 × 300	290X290	320X320
400 × 400	390X390	420X420
500 × 500	490X490	520X520
600 × 600	590X590	620X620

***Otras medidas especiales disponibles a pedido.*

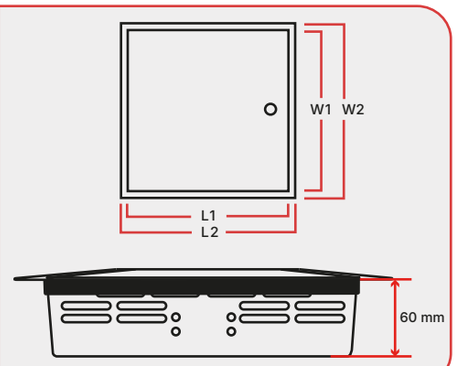

Esquema de Instalación

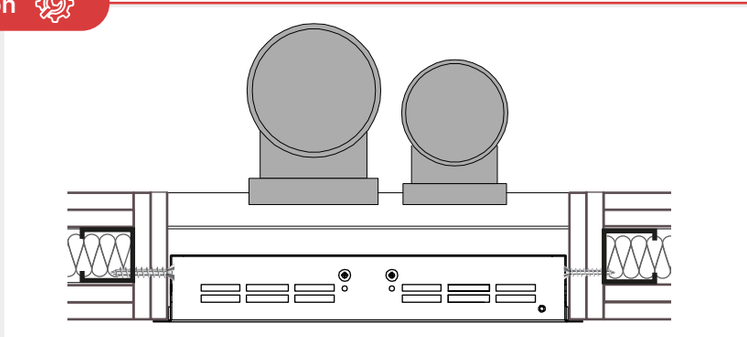

SKYHOUSE

WWW.SKYHOUSE.CL